Tenas

基于单片机的智能抢答器的设计

答辩人：电子校园网

特纳斯电子

本设计是基于单片机的智能抢答器的设计，主要实现以下功能：

1.抢答器同时供8名选手使用，分别使用8个按键SO-S7表示；
2.设置一个系统清除和抢答控制开关，该开关由主持人控制；
3.抢答器具有锁存与显示功能；
4.主持人按开始键，选手开始抢答，抢答器显示选手号码；
5.主持人按清除键，禁止抢答，显示00。

标签：51单片机、数码管

特纳斯电子

目录
CONTENT

01 课题背景及意义

02 系统设计以及电路

03 软件设计及调试

04 总结与展望

特纳斯电子

课题背景及意义

01

基于单片机的智能抢答器设计研究背景是抢答器在各种竞赛、抢答场合中广泛应用，但传统抢答器存在电路复杂、功能单一等问题。设计目的是利用单片机技术，结合软硬件设计，实现一个稳定、可靠且易于操作的抢答系统。其意义在于提高竞赛活动的公正性和观赏性，同时解决传统抢答器制作复杂、可靠性低等不足，为抢答器市场提供更优质的选择。

特纳斯电子

国内外研究现状

基于单片机的智能抢答器在国内外都受到了广泛关注。在国内，研究主要集中在提高其智能化、稳定性和响应速度，以适应教育和竞赛场合的需求。许多学者致力于将其融入课堂教学，以提高互动效果。而在国外，研究则更侧重于技术创新，包括硬件设计、单片机编程、通信技术等，以探索更多应用场景，如医疗问答、金融问答等。随着人工智能技术的迅速发展，抢答器研究领域将迎来更多机遇和挑战，推动其向更高效、更智能的方向发展。

国内研究

国内研究主要集中在基于单片机、物联网等技术的系统设计与实现，通过红外对管、光电开关等传感器检测人员进出，并实时显示应到与实到人数

国外研究

国外研究则更注重算法的优化与系统的智能化，如采用深度学习算法提高人数检测的准确率与实时性

特纳斯电子

设计研究主要内容

基于单片机的智能抢答器设计研究主要内容是，通过单片机技术实现抢答器的智能化控制，包括按键输入、显示模块、声音提示、抢答逻辑、通信接口等设计。研究旨在提高抢答器的响应速度、稳定性和易用性，同时探索更多功能，如定时抢答、数据锁存和显示等，以满足不同竞赛和问答场合的需求，为教育和娱乐活动提供更优质的抢答器解决方案。

特纳斯电子

系统设计以及电路

02

特纳斯电子

系统设计思路

输入：独立按键、 供电电路等

输出：显示模块、LED、数码管等

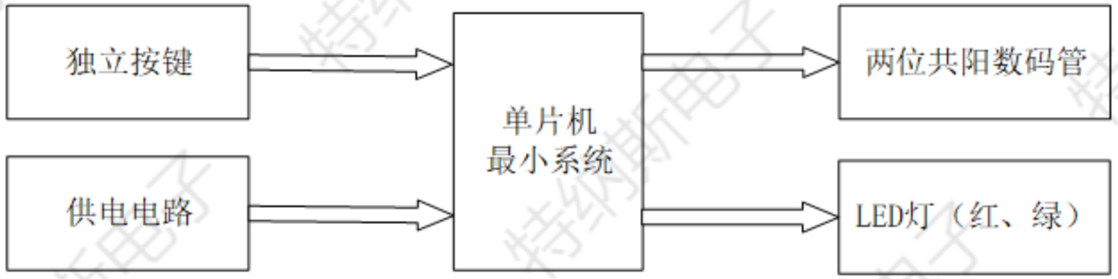

特纳斯电子

总体电路图

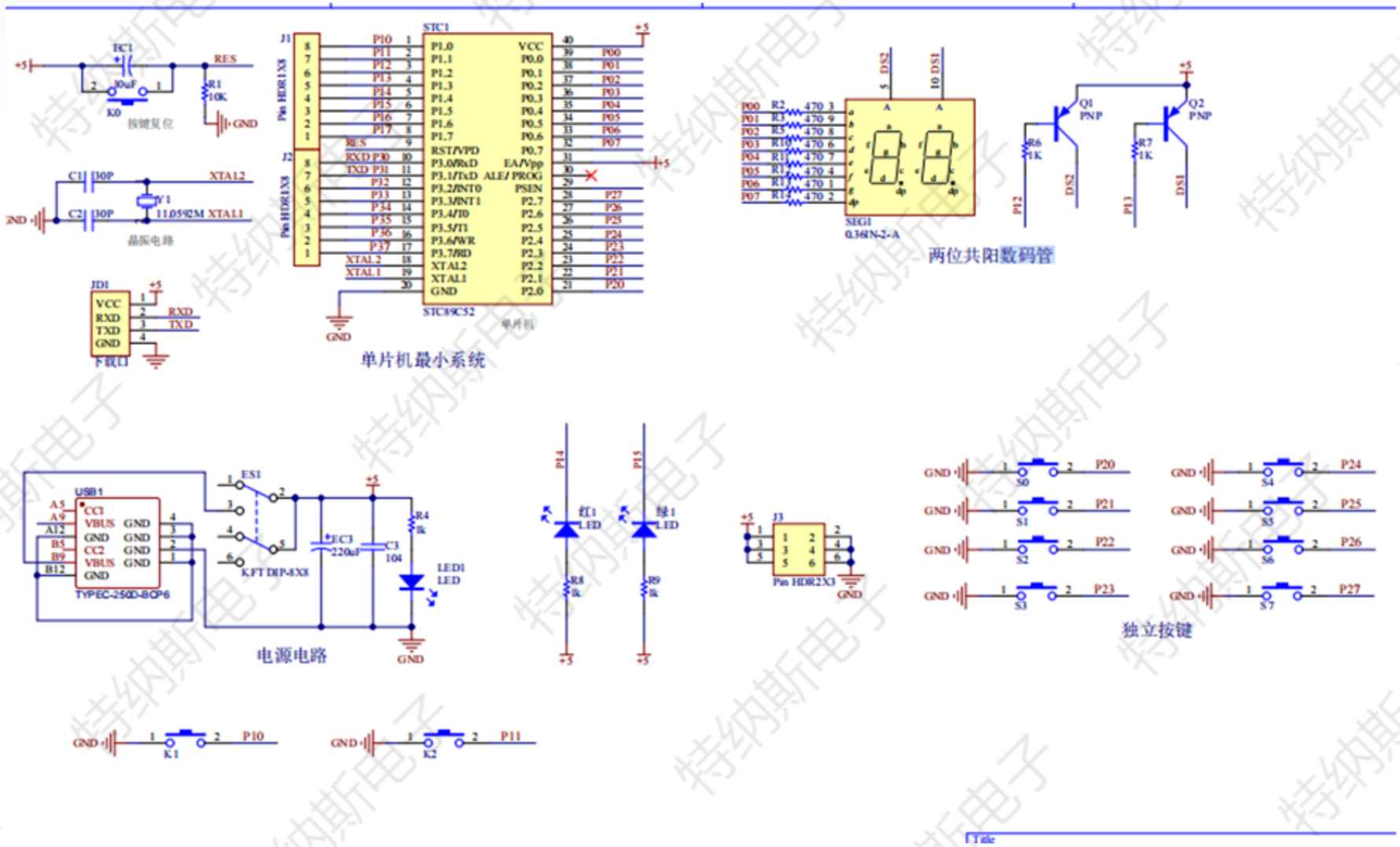

独立按键的分析

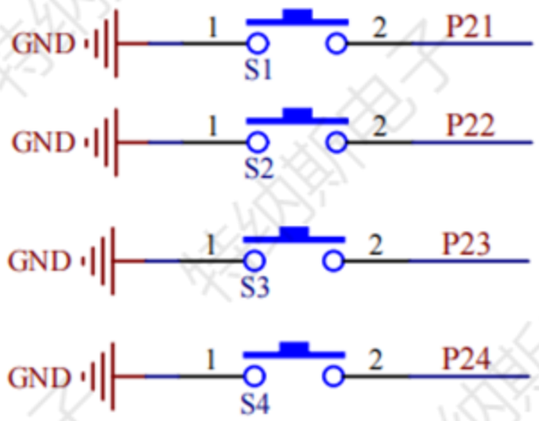

独立按键

在基于单片机的智能抢答器中，独立按键扮演着至关重要的角色。它们作为用户输入的主要方式，能够实时捕捉选手的抢答动作。每个独立按键代表一个参赛者，当某个按键被按下时，单片机能够迅速识别并记录该按键的编号，实现精准的抢答识别。同时，独立按键的设计还能有效避免误触，确保抢答结果的准确性。通过合理布局和编程，独立按键能够为用户提供直观、便捷的操作体验。

数码管的分析

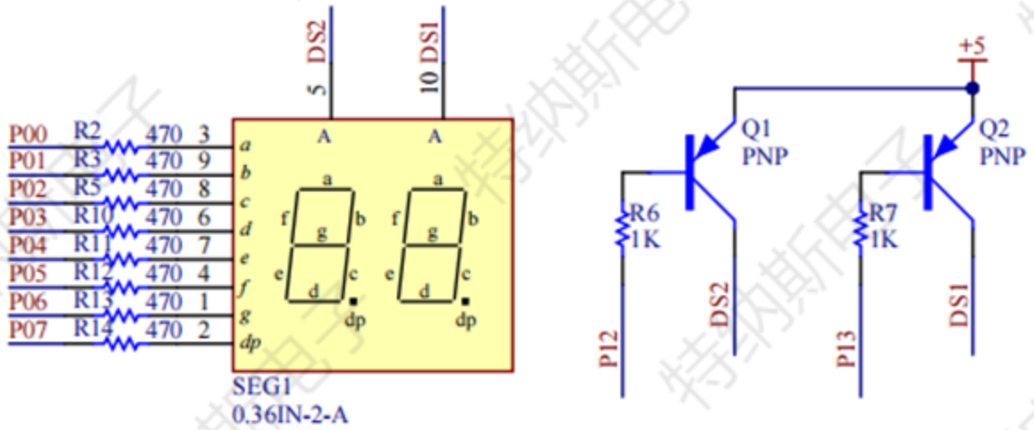

两位共阳数码管

在基于单片机的智能抢答器中，数码管的主要功能是实时显示比赛状态和结果。它能够在抢答开始前显示倒计时，提醒选手和主持人抢答即将开始。当选手按下抢答键后，数码管会迅速显示抢答成功的选手编号，以及剩余的答题时间，使比赛进程一目了然。此外，数码管还能在选手犯规或答题时间结束时，显示相应的提示信息，确保比赛的公正性和透明度。

LCD模块的分析

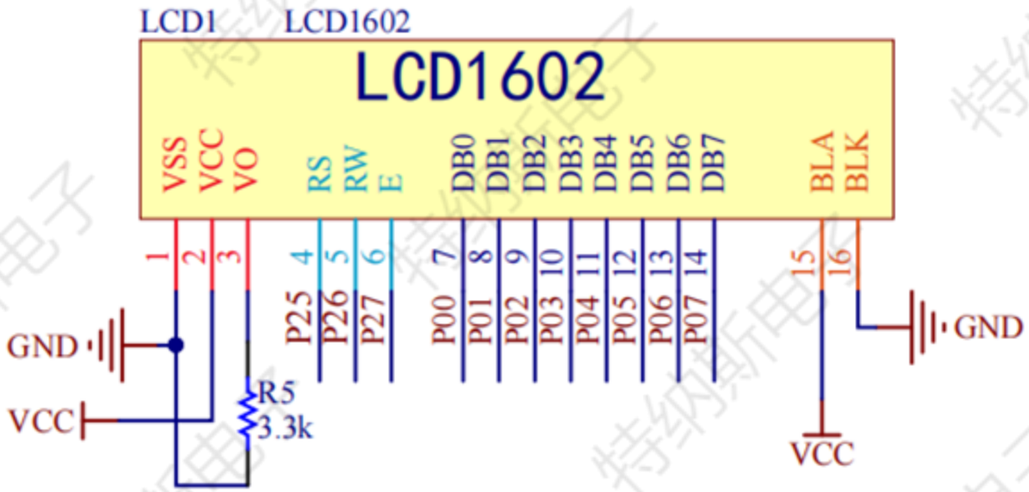

LCD1602显示

在基于单片机的智能抢答器中，LCD模块的功能十分关键。它不仅能够清晰地显示抢答器的各种信息，如选手编号、抢答时间、答题倒计时等，还能在比赛开始前显示欢迎界面或比赛名称，提升用户体验。LCD模块的实时更新能力确保了比赛状态的即时反馈，使主持人和选手都能准确掌握比赛进程。此外，其直观的显示效果也大大增强了比赛的公正性和观赏性。

软件设计及调试

1、开发软件介绍

2、流程图简要介绍

3、实物演示简单介绍

03

特纳斯电子

开发软件

Keil 5 程序编程

特纳斯电子

流程图简要介绍

流程图是一种视觉工具，用于直观展示一系列步骤或操作的顺序和关系。在基于单片机的智能抢答器设计中，流程图从系统初始化开始，依次展示抢答器进入待机状态、检测按键输入、判断抢答是否有效、记录抢答结果、更新显示内容、发出声音提示等关键步骤。通过流程图，设计者可以清晰地把握整个抢答过程，确保每个步骤都能正确执行，从而提高设计的可靠性和效率。

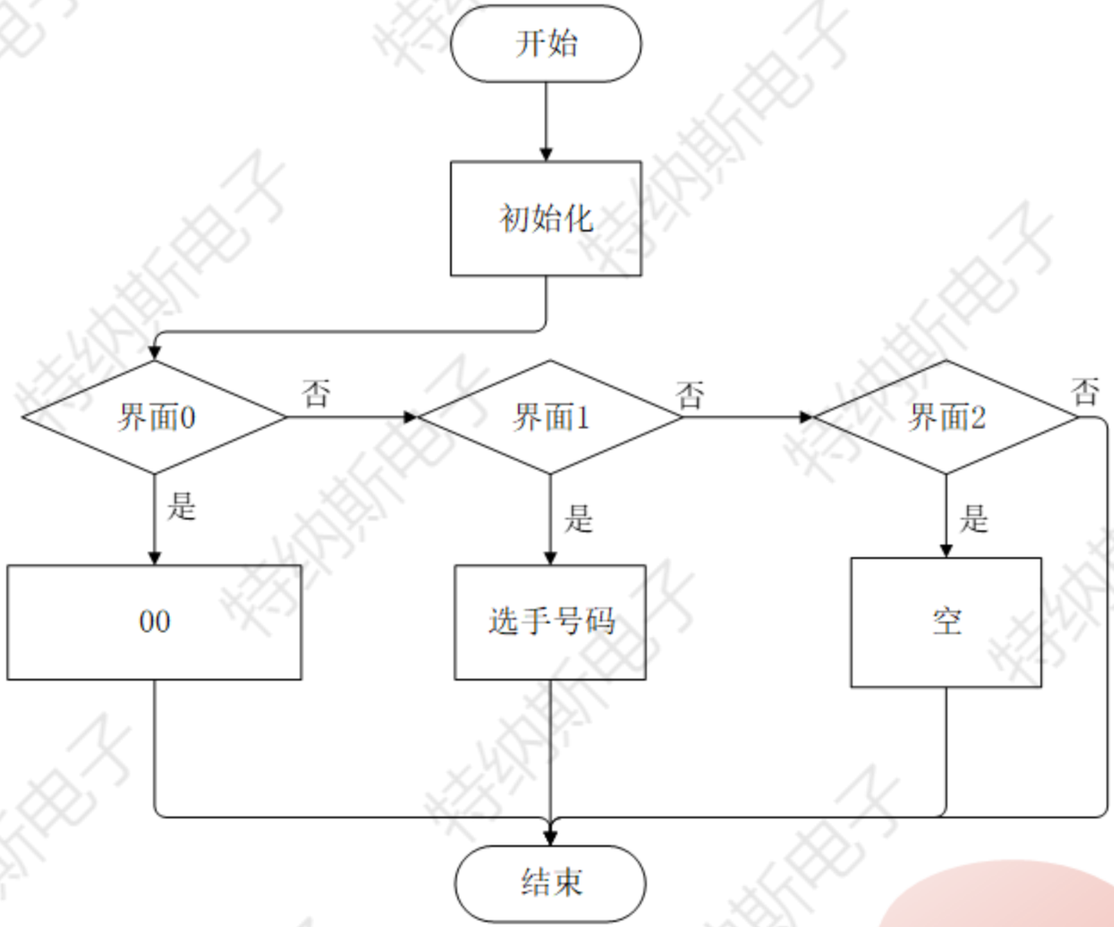

Main 函数

特纳斯电子

总体实物构成图

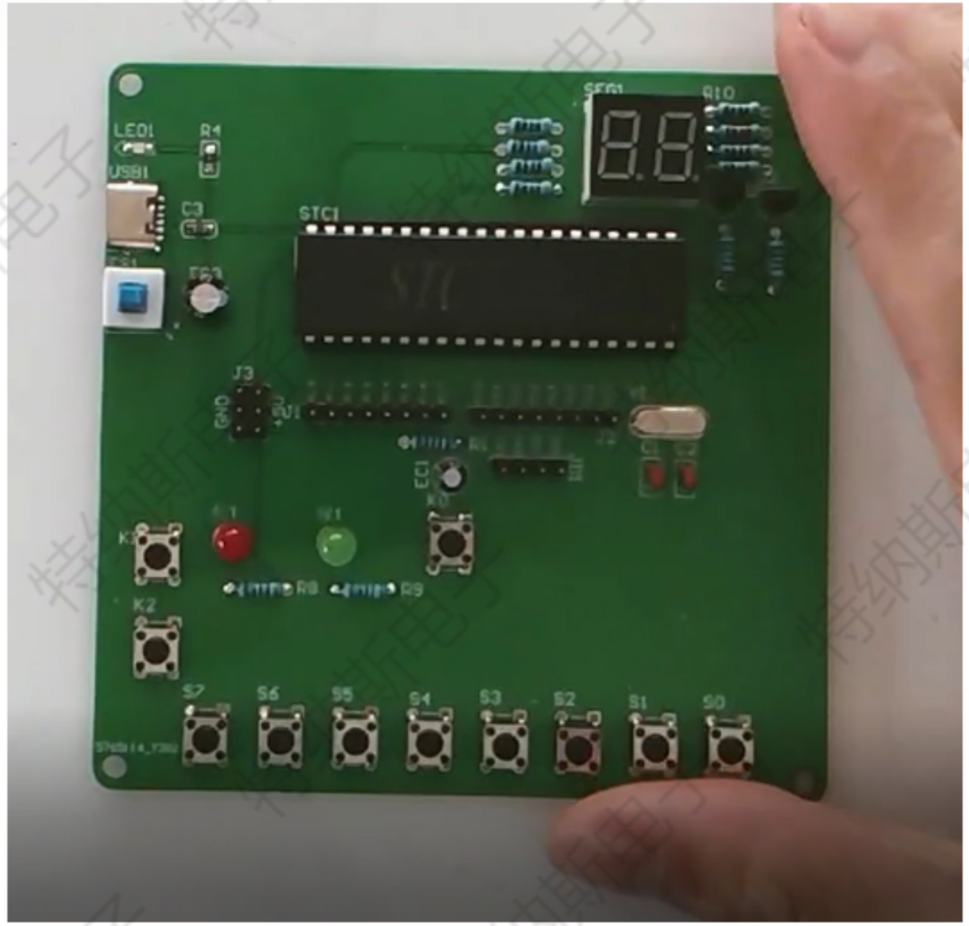

特纳斯电子

初始化锁定按键图

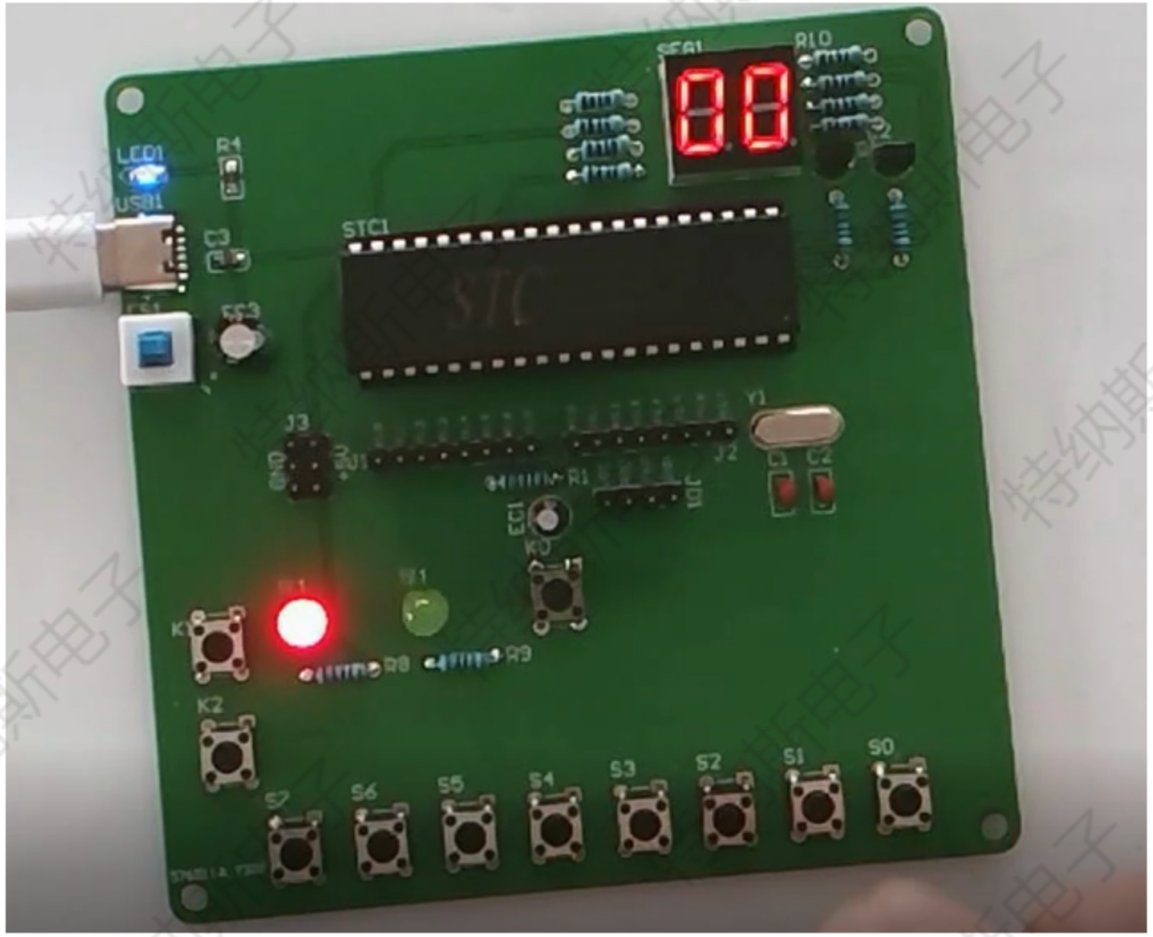
LED1
R4
USB1
C3
STC1
Y1
J3
J2
R1
K0
K1
K2
R8
R9
S7
S6
S5
S4
S3
S2
S1
S0

开启抢答模式图

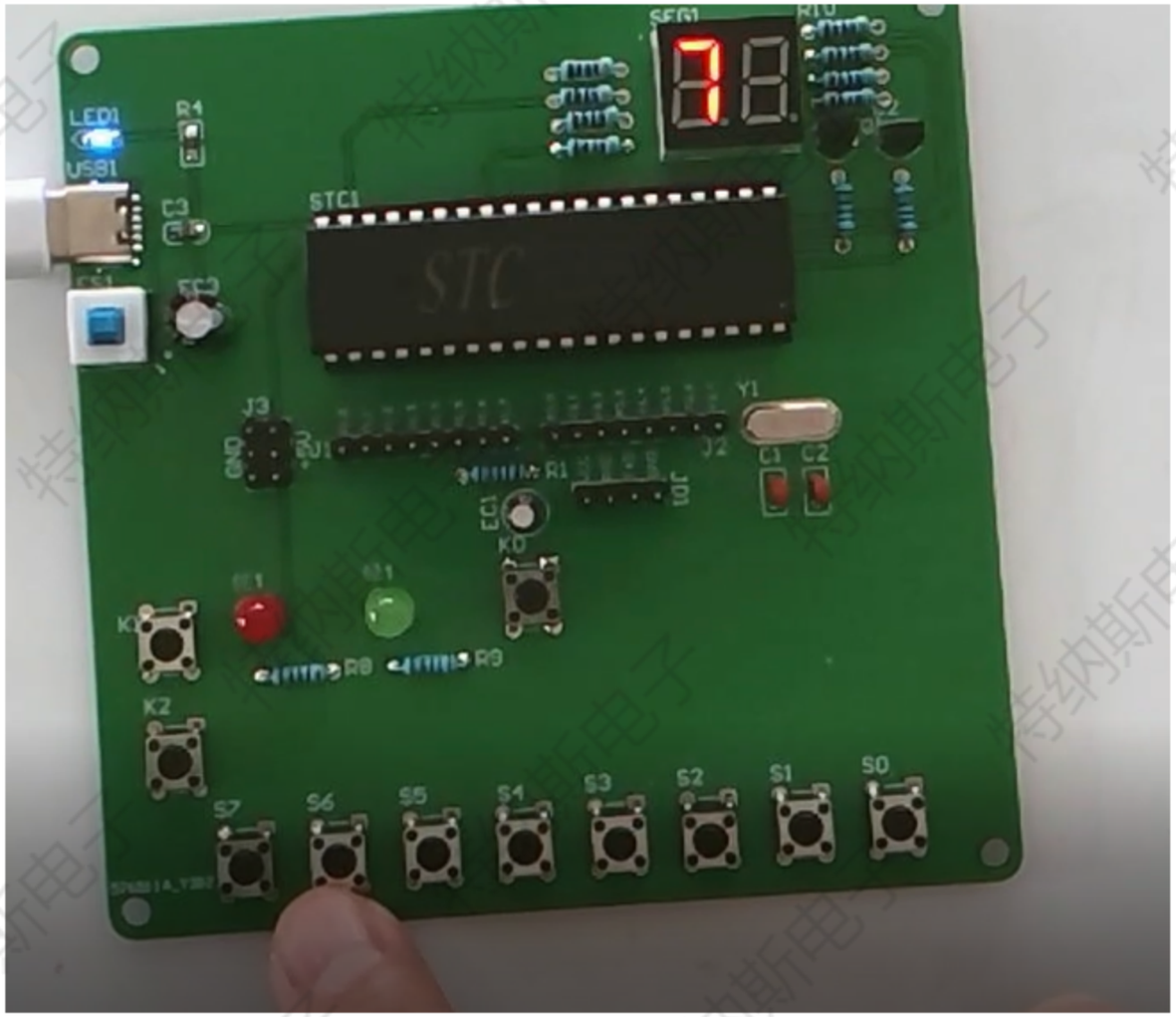
LED1
R4
USB1
C3
STC1
STC
J3
GND
J2
Y1
C1
C2
R1
EC1
K0
K1
K2
R8
R9
S7
S6
S5
S4
S3
S2
S1
S0

清除数字测试图

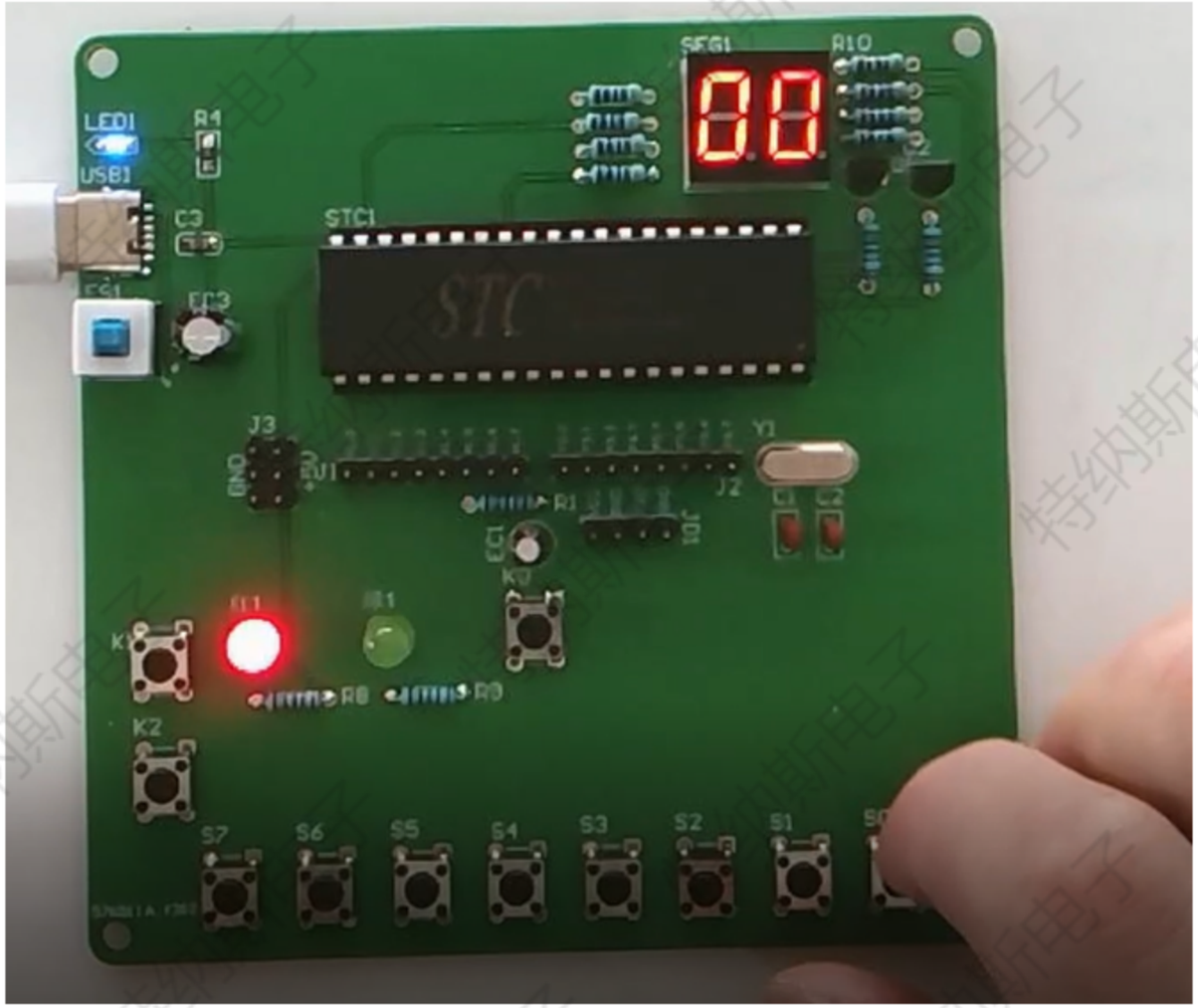
SEG1
R10
LED1
R4
USB1
C3
STC1
STC
J3
GND
5V
J2
Y1
C1
C2
R1
K9
K1
R8
R9
K2
S7
S6
S5
S4
S3
S2
S1

Etiam porta sem malesuada magna mollis euismod. Cum sociis natoque penatibus et magnis dis parturient montes

总结与展望

04

特纳斯电子

总结与展望

展望

基于单片机的智能抢答器设计结合了单片机控制、硬件电路与软件编程，实现了抢答过程的自动化和智能化。它不仅提高了抢答的效率和公平性，还通过LCD模块和数码管实时显示比赛状态，增强了用户体验。展望未来，随着人工智能技术的不断进步，智能抢答器有望实现更高级的功能，如语音识别、人脸识别等，进一步提升其在教育和娱乐领域的应用价值。

特纳斯电子

感谢您的观看

答辩人：特纳斯

特纳斯电子